引違い窓／開き窓

引違い窓（2枚建／4枚建）

縮尺：1/5
単位：mm
E08108001

■2枚建

●クロス仕上げ納まり

■有効開口寸法算出公式

2枚建	有効開口＝W/2－56

※引残し寸法＝50

姿図

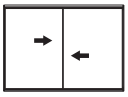

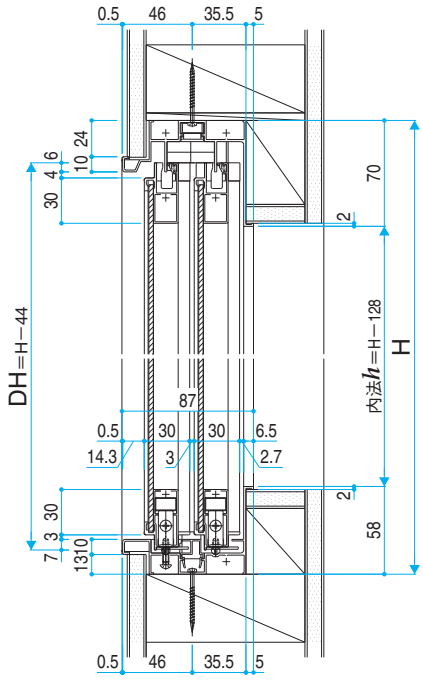

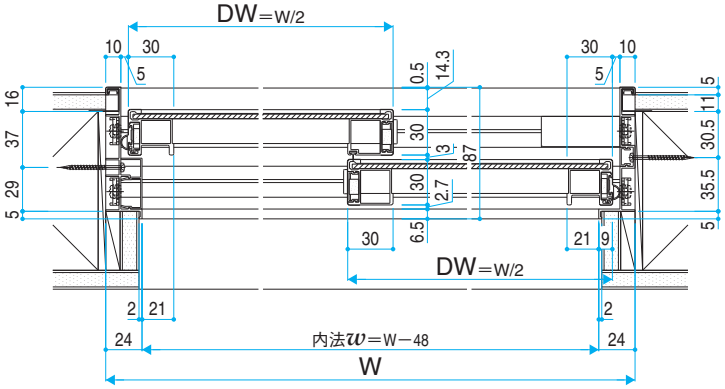

■4枚建

●クロス仕上げ納まり

■有効開口寸法算出公式

4枚建	有効開口＝W/2－152.5

※引残し寸法＝50

姿図

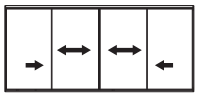

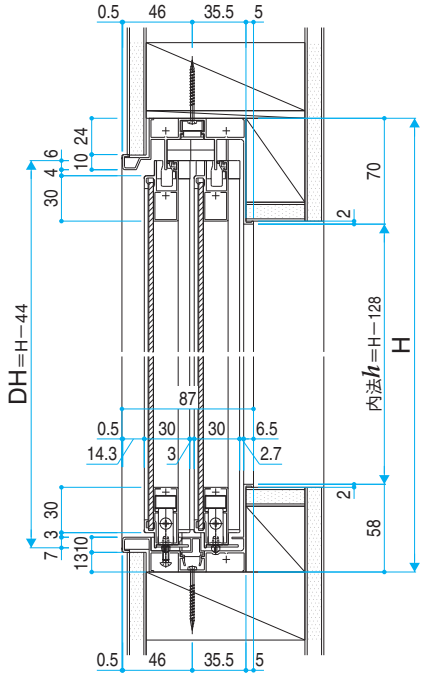

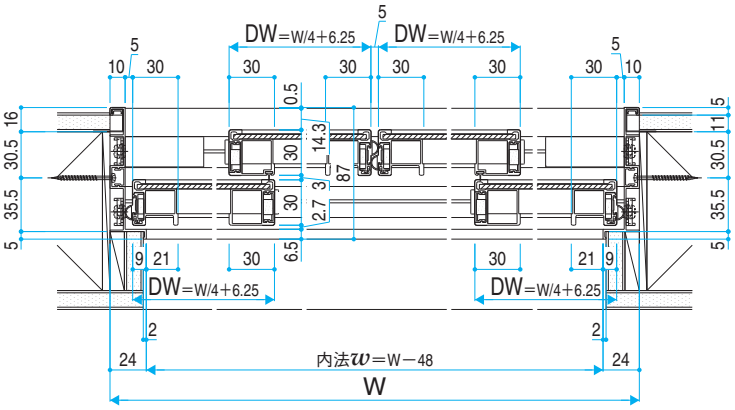

E08108001